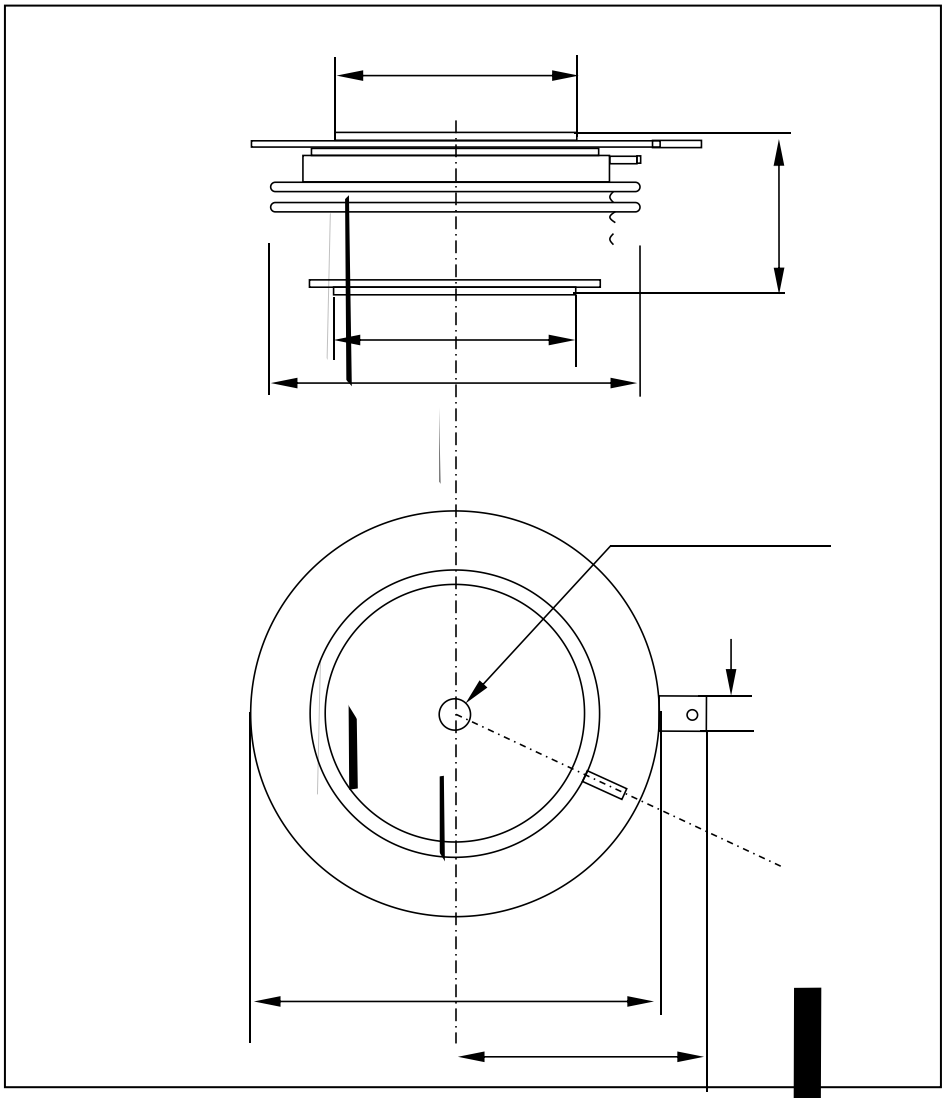					μ	
					μ